Haltestellenverlängerung Freiligrathplatz
km 0-015.000
Q 01-1

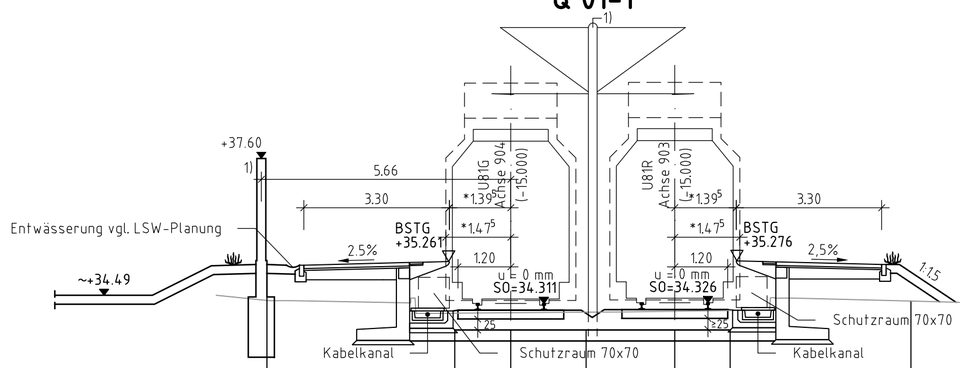

MGW 27.500

26.0 m ü.NN

Planum		33.706	33.706	33.706	33.706	33.706		
Gelände	34.646				34.132		34.363	
Abstand	9.256	4.993	3.721	2.010	0.000	1.257	5.359	

* Im Bogenbereich sind gemäß der geometrischen Bauwerkseinrechnung die Wagenausschläge zu addieren.

Bahnsteigverlängerung
Haltestelle Freiligrathplatz
gem. Planung von Hering Bau GmbH & Co. KG
zum Umbau der Haltestelle mit Hochbahn-
steigen GRV-B-FGP-05-50004

1) Oberleitungsmasten und Lärmschutzwände nachrichtlich dargestellt.

Planfeststellungsantrag

Anlage 10.1

1. Aufgrund des Personenbeförderungsgesetzes festgestellt.
2. Gehört zu meiner Genehmigung vom heutigen Tage.

Bezirksregierung Düsseldorf
Düsseldorf, den _____
Im Auftrag

Index	Datum	Änderung	IGV	Abt. 66/4

GRASSL BERATENDE INGENIEURE BAUWESEN
INGENIEURBÜRO VÖSSING
Ingenieurgemeinschaft Grassl Vössing
c/o Ingenieurbüro Grassl GmbH
Adlerstraße 34 - 40
40211 Düsseldorf
Tel. +49 211 17597-0

gez. ppa. Herbrand
07.09.2015

bearb.	Gulich	08/2015
gez.	Schnell	08/2015
gepr.	Rieche	08/2015

Amt für Verkehrsmanagement
Landeshauptstadt Düsseldorf

Stadtbahnstrecke U81, 1. Bauabschnitt

von Hst. Freiligrathplatz bis U-Bf. Flughafen Terminal

Querschnitt Q 01-1

Haltestellenverlängerung Freiligrathplatz
km 0-015.000

Maßstab 1:100

Plan-Nr. I G V - U 8 1 1 1 6 - 0 4 - 1 6 0 2
Ursprungs-Plan-Nr.

Abt.66/4.3	gez. Krug	07.09.2015
Abt.66/4.3	gez. Rode	07.09.2015
Abt.66/4	gez. Pähler	07.09.2015
Abt.		
Abt.		
Abt.		
Abt.		

Landeshauptstadt Düsseldorf
Der Oberbürgermeister
Amt für Verkehrsmanagement
Düsseldorf, den 09.09.2015
Im Auftrag

gez. Blome

Format: 39.7x58.0 cm | Stiftbelegung :Amt 66-M500.ctb | Zeichnung : IGV-U81116-04_1602.dwg

Plotdatei erstellt: Marina Schnell 23.09.2015 / 15:23 Uhr

Blattgröße: 58.0 x 39.7 cm --> Fläche = 0.230 m²
Plot-till: Amt 66-M500.ctb
LayStatus-Manager: 1602
Layout:
(AC2012) N:\7985-u81-1\documentLibrary\10 Projektarbeit\18 CAD\1_Trasse\4_Genehmigung\U_06 - Q\DWG\IGV-U81116-04_1602.dwg
DU/schnell
07. 5. 2014 / 14:17